受注契約番号	製　作　仕　様　書

御納入先　　様	名　称	数　量
御注文先　　様	ダクタイル鋳鉄製 水道用補修弁 ２種-７５キャップ式ボール弁	

仕　様　明　細

１．主要項目		３．検　査	
形　式	JWWA B126型 準拠	（社内検査）　（水協検査）　立会検査	
		弁箱耐圧試験	水圧 1,75MPa
呼び径	75　mm	弁座漏れ試験	水圧 0.75MPa
		開閉作動試験	有
使用流体	上　水	形状寸法検査	有
使用圧力	0.75MPa	塗装検査	有
最高許容圧力	1.30MPa		
フランジ規格	7.5K（上部GF・下部RF）		
フランジ厚さ	21（18＋3）　mm	４．塗　装	
面間距離	150　mm	本体内面	水道用エポキシ樹脂粉体塗装
操作方式	キャップ式		
開閉方向	右回り開き	本体外面	水道用エポキシ樹脂粉体塗装

２．主要部材料		５．付　属　品（　　台分）
弁　箱	FCD 450-10	
弁　棒	C3771B	
弁　体	ABS樹脂	
弁　座	SBRにテフロンコーティング（芯金入り	
		６．図面番号
		TC-351-150-2

符　号	訂正記事	年月日	担　当

	H.Miyagawa	I.Endo	K.Miyazi

㈱千代田工業株式会社

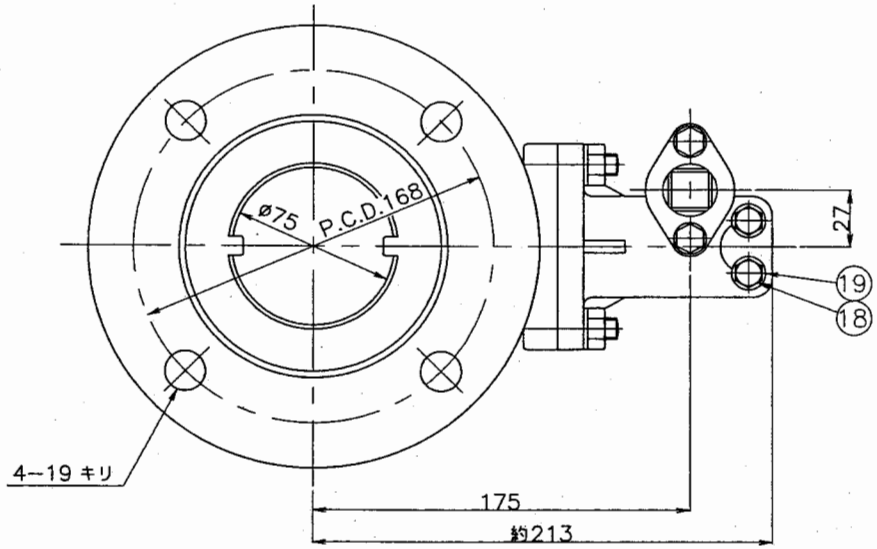

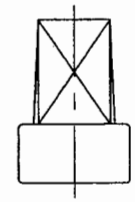

右回り開きのキャップ

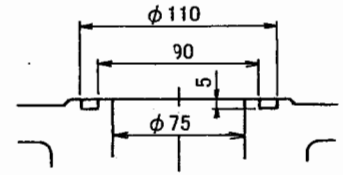

Ⓐ GF溝指示の場合

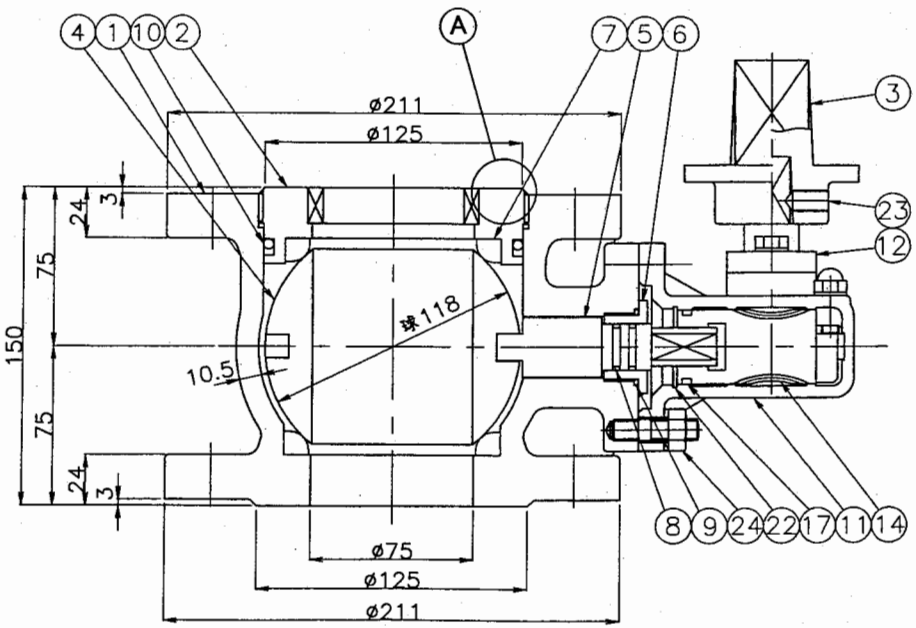

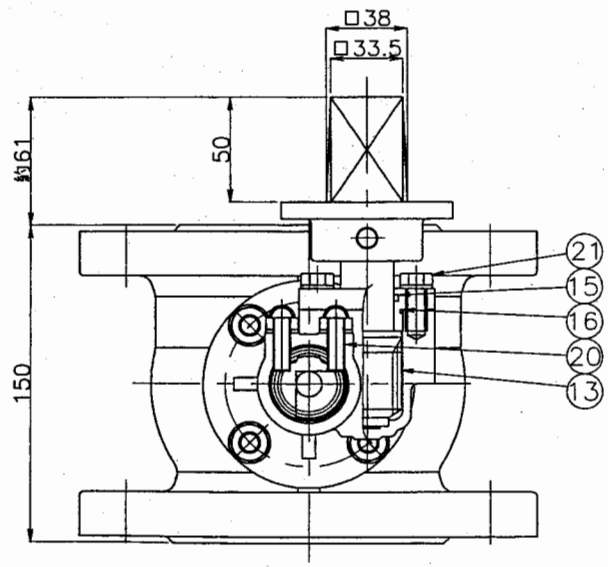

品番	部品名	材料	個数	備考
24	植込ボルト・ナット・座金	SUS304	4	M10
23	六角穴付止めねじ	SUS304	1	M10
22	C形穴用止め輪	SUS304	1	呼び36
21	六角ボルト・座金	SUS304	2	M8
20	六角穴付止めねじ	SCM435	2	M8 平先
19	シールワッシャ	市販品	2	SUSW−α
18	六角袋ナット	SUS304	2	M8 3形
17	Oリング	NBR	1	G30
16	Oリング	NBR	1	S31.5
15	Oリング	NBR	1	G25
14	ウォームホイール	C6782B	1	
13	ウォーム軸	SUS403	1	
12	押えフランジ	FCD450−10	1	
11	ギアケース	FCD450−10	1	
10	Oリング	NBR	1	P110
9	Oリング	NBR	1	G30
8	Oリング	NBR	2	P18
7	弁箱弁座	SBR	2	テフロン張り芯金入り
6	弁棒受	C3604B	1	
5	弁棒	C3771B	1	
4	弁体	ABS樹脂	1	
3	キャップ	FCD450−10	1	
2	弁座押え	FCD450−10	1	
1	弁箱	FCD450−10	1	

図名	水道用 補修弁 (JWWA B 126 準拠) φ75×L150 キャップ式 ボール弁				
製図	M.Nishizawa	写図		審査	尺度 2/5
平成19年7月30日	第3角法	図番	TC−351−150−2		

千代田工業株式会社